FLAMINGO

FA22RF

EN User's manual
Wireless interlinked smoke detector

DE Bedienungsanleitung
Kabelloser vernetzter Rauchwarnhmelder

0832
FA22RF-001 CPR
17
Fire Safety EN14604:2005+AC:2008

smartwares Europe
Jules Verneweg 87
5015 BH Tilburg
The Netherlands
service.smartwares.eu

CUSTOMER SERVICE
NL : 0900-2088888 Lokaal tarief
BE : 070-233031 (NL) Lokaal tarief
: 0800-97570 (FR) Gratuit
FR : 0825 560 650 15ct/min
DE : +49 (0) 1805 010762
14Ct./Min. dt. Festnetz,
Mobil max. 42Ct./Min
UK: +44 (0) 345 230 1231
ES : +34 938427589

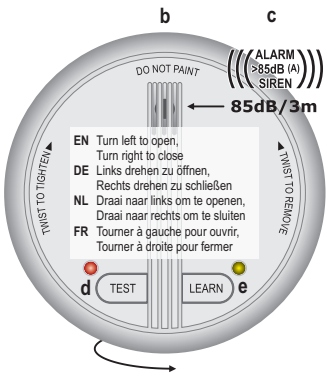

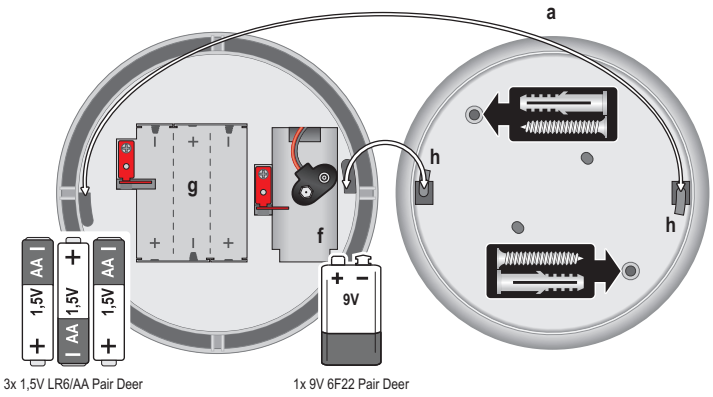

3x 1,5V LR6/AA Pair Deer

1x 9V 6F22 Pair Deer

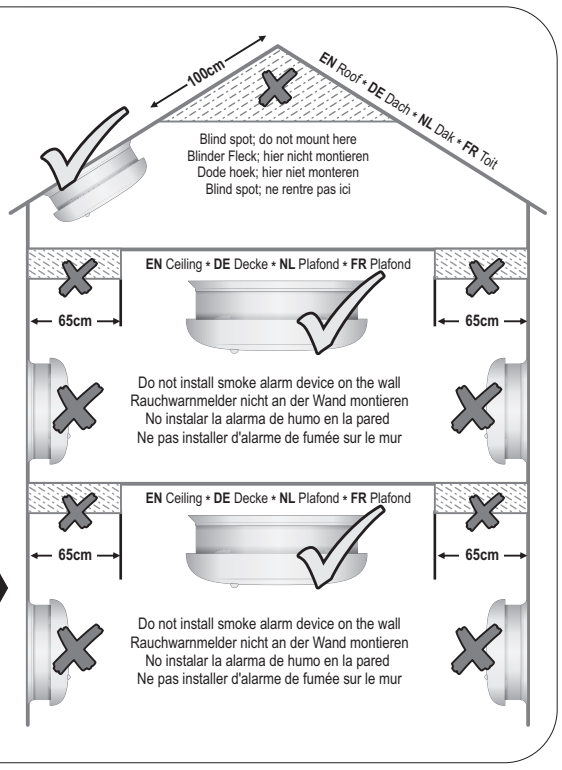

GROUND/ERDGESCHOSS/BEGANEGROND/Pr.ETAGE

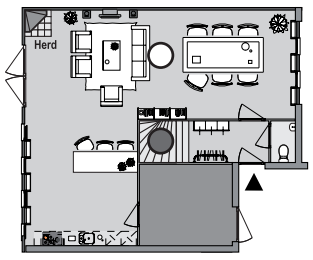

FLOOR/OBERGESCHOSS/VERDIEPING/Dx.ETAGE

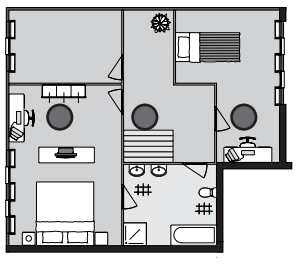

ATTIC/DACHGESCHOSS/ZOLDER/MANSARD

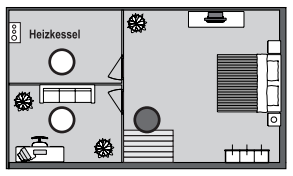

EN Positioning
DE Montageort
NL Plaatsbepaling
FR Positionnement

● = Minimum
○ = Extra

EN

WIRELESS INTERLINKED SMOKE DETECTOR

FA21RF is an optical smoke detector, which is combined with a transceiver unit. With the installation of more then one smoke detector, the communication is wireless. In case of smoke emission in one of the protected rooms **ALL** installed FA22RF smoke detectors are activated. A standard smoke detector that sounds alarm in the loft might not always be audible in the garage. This situation changes with FA22RF.

General:

Detects smoke under the ceiling through openings at the bottom of the detector. Pressing the test button will check the function of the detector. Testing the device using smoke is therefore not advisable or required. LED indicator: the LED will briefly illuminate approx. every 30 seconds, this is the measurement cycle. When the LED is flashing quickly smoke is being detected and in most cases an alarm will follow.

IMPORTANT

- Smoke detectors detect smoke, so if tested with a lighter the alarm will not sound.
- Smoke detectors check the air for the presence of smoke, not heat, gas or fire.
- Smoke detectors need maintenance.
- Do not install rechargeable batteries.
- Smoke detectors are not to be painted over.
- Do not cover the siren opening **(c)** on the front of device.

POSITIONING

- Smoke detectors are to be ceiling-mounted at least 65cm from the nearest corner or wall.
- Do not place smoke detectors within 30cm of an electrical distribution box.
- Install at least 2 smoke detectors, one per floor and for extra protection one per room.
- Do not place smoke detectors in rooms where you smoke or cook or with a high humidity.
- Place smoke detectors preferably along the escape route for extra protection.
- Do not place smoke detectors in rooms with possible temperatures below -5ºC or above 40ºC.
- Ensure that smoke detectors are easy to be reached for testing and maintenance.

INSTALLATION

- Install the mounting plate **(a)** in the desired position.
- Install a 9V battery in the battery compartment **(f)** for the smoke detector itself.
- Install three 1.5V penlite type AA batteries in the larger battery compartment **(g)** for the transceiver. Before you install the last AA battery, push down red nock first and then the battery.
- Install the smoke detector with its openings **(b)** on the clips **(h)** of the mounting plate **(a)** and click them with a twist into place.
  Note: it is not possible to mount the detector on the mounting plate without batteries.

INSTALLATION TEST

- Check each installed device by pressing the test button **(d)** for several seconds. Release the button when the alarm sounds. The alarm will stop automatically after several seconds. Now you know the device is functioning properly.
- The operation of the transmitter is based on the "master and slave" principle. Now determine which alarm is "master", all other alarms must be set as "slaves".
- We recommend performing the login with all detectors together on a table.
- Repeatedly press the LEARN button **(e)** on the "master" until the green indicator LED lights up .
- Press (several times) the LEARN button (e) on all "slaves". These should all show a red indicator LED.
- Keep the "master" test button **(d)** pressed before the "master"/"slave" LEDS switch off (+/- 20sec) until all "slaves" also generate an alarm signal.
- Perform the test immediately after installation; press the test button on 1 alarm (regardless of it being the "master" or a "slave").The alarm signal will sound and LEARN indicator LED will flash red. All other devices will sound the alarm with a flashing green LEARN indicator LED.

MAKING A LARGE GROUP

If 20 seconds appear to be too short to login the required number of devices, you can make a smaller group first. You can expand this group by setting extra detectors to "slave". You can now press and hold the test button on any device from the existing group until all other detectors react to add the extra detectors to the group.

MAKING SEPARATE GROUPS

It is possible to make separate groups in one building.
First you have to clean the memory of each detector:

* Take out all batteries from the detectors and place them back after 3 minutes.
* Set each detector as slave (Repeatedly press LEARN button.(RED LED must be on) and press TEST button. Alarm will sound only from this one unit.

After creating the first group (see Installation Test), if you want to make a second group, wait at least 5 minutes and then repeat the same learning procedure for the new group. If you decide to change one detector from one group to the other, you have to learn this detector as slave only with the master from the second group. You can only change a **slave detector** from one group to the other.

Note: If there is an alarm in one group, as an indication the green LEDs will blink in the other group, but there will be no alarm sound.

TEST/MAINTENANCE

- Test your smoke detectors at least once per month by pressing the test button **(d)**, all devices to sound alarm.
- Vacuum your smoke detectors at least twice per year to remove dust and dirt.

USE

The alarm is provided with a test button. Press this until the alarm signal sounds. The signal stops once the button is released. Test the alarm at least once per month, and certainly after replacing the battery or after cleaning, with a vacuum cleaner for example. The alarm must be vacuumed regularly to remove dust particles and to protect it as well as possible. The casing may not be opened during cleaning. If the alarm fails to operate correctly, the advice of the manufacturer should be sought.

BATTERIES

- The batteries have a life span of about one year.
- Low battery indication by short alarm signal. Exchange all batteries of a device at the same time.

FALSE ALARM

- Some particles may have entered the optical sensor. Blow the sensor out (or use compressed air) and a vacuum cleaner regularly to keep it clean.
- Do not place the detector close to spotlights and/or other electronic devices.
- Use high-quality batteries (Do not use rechargeable batteries).

DOWNLOAD Declaration of Performance

Step 1: Go to service.smartwares.eu
Step 2: Go to 1. Find manuals and support for your product
Step 3: Fill in article number: **FA22RF**
Step 4: Download DoP

DOWNLOAD Declaration of Conformity

Step 1: Go to service.smartwares.eu
Step 2: Go to 1. Find manuals and support for your product
Step 3: Fill in article number: **FA22RF**
Step 4: Download DoC

Specifications

Battery detector/transmitter	:	1x 9V 6F22 Pair Deer Lifetime 1year, replaceable
Batteries receiver	:	3x 1,5V LR6/AA Pair Deer Lifetime 1year, replaceable
Sound level	:	85dB
Frequency	:	433.92MHz
Operating temperature	:	-5ºC to +40ºC
Working distance	:	Up to 40m
Interlinked devices	:	Max 15 per group
Mounting type	:	Ceiling
Installation in a camper (LAV)	:	No
Individual alarm indicator	:	Yes
Alarm prevention (hush)	:	No
	:	For indoor use only
	:	Please read manual before use, and store it carefully for future use and maintenance

Intended use: Fire Safety / Essential characteristics: Passed

- Nominal activation conditions/ Sensitivity, Response delay (response time) and Performance under fire condition
- Operational reliability
- Tolerance to supply voltage
- Durability of operational reliability and response delay, temperature resistance
- Durability of operational reliability, vibration resistance
- Durability of operational reliability, humidity resistance
- Durability of operational reliability, corrosion resistance
- Durability of operational reliability, electrical stability

Product guarantee

This product has factory warranty according to EU regulations. Guarantee lasts for the number of years shown on the packaging, starting from the date of purchase. Keep the receipt - proof of purchase is required in order to rely on guarantee. In the case of problems, please contact with the store where you purchased the product. For further product information call to our Hotline or visit our website: service.smartwares.eu

Disposal

Correct Disposal of This Product (Waste Electrical & Electronic Equipment) (Applicable in the European Union and other European countries with separate collection systems)

This marking shown on the product or its literature, indicates that it should not be disposed with other household wastes at the end of its working life. To prevent possible harm to the environment or human health from uncontrolled waste disposal, please separate this from other types of wastes and recycle it responsibly to promote the sustainable reuse of material resources.Household users should contact either the retailer where they purchased this product, or their local government office, for details of where and how they can take this item for environmentally safe recycling. Business users should contact their supplier and check the terms and conditions of the purchase contract. This product should not be mixed with other commercial wastes for disposal.

* **Always throw empty batteries to the battery recycling bin.**
* **If the battery is built-in inside the product, open the product and remove the battery.**

Maintenance

The devices are maintenance-free, so never open them. The guarantee becomes void when you open the appliance.Only clean the outside of the devices with a soft, dry cloth or a brush. Prior to cleaning, remove the devices from all voltage sources. Do not use any carboxylic cleaning agents or petrol, alcohol or similar. These attack the surfaces of the devices. Besides, the vapors are hazardous to your health and explosive. Do not use any sharp edged tools, screw drivers, metal brushes or similar for cleaning. **Warning:** Protect the battery against fire, too much heat and sunshine

General safety

* Make sure that all electric connections and connection cables meet the pertaining regulations and are in conformity with the operating instructions.
* Do not overload electrical outlets or extension cords, fire or electric shocks can be the result
* Please contact an expert in case you have any doubts about the mode of operation, the safety or connecting the appliances.
* Keep all parts away from young children's reach
* Do not store this item on wet, very cold or warm places, this can damage the electronic circuit boards.
* Avoid dropping or shocks, this can damage the electronic boards
* Never replace damaged power cables yourself! In such a case, remove them from the net and take the devices to a workshop.
* Repairs or opening of this item may only be performed by an authorised workshop.
* Wireless systems are subject to interference from cordless phones, microwaves, and other wireless devices operating in the 2.4GHz range. Keep the system AT LEAST 10 ft away from the devices during installation and operation.
* Keep batteries out of the reach of children. Batteries not swallow. When a cell or battery is swallowed, call a physician immediately.

DE

KABELLOSER VERNETZTER RAUCHWARNHMELDER

FA21RF ist ein optischer Rauchwarnmelder in Kombination mit einer Sende-/Empfangseinheit. Bei Installation von mehr als einem Rauchwarnmelder erfolgt die Kommunikation untereinander kabellos. Bei Rauchentwicklung in einem der gesicherten Räume werden **ALLE** installierten Rauchwarnmelder FA22RF gleichzeitig aktiviert. Ein herkömmlicher Rauchwarnmelder, der im Dachgeschoss einen Alarm signalisiert, ist nicht immer in der Garage hörbar. Das ändert sich mit dem FA22RF.

Allgemein:

Erkennt durch die Öffnungen an der Unterseite des Detektors Rauch unter der Decke. Die Funktion des Detektors wird durch Drücken der Testtaste überprüft. Der Test mit Rauch ist daher nicht ratsam bzw. erforderlich. LED Anzeige: die LED leuchtet ca. alle 30 Sekunden kurz auf, das ist der Messzyklus. Wenn die LED schnell blinkt, wurde Rauch erkannt und in den meisten Fällen wird folglich Alarm ausgelöst.

WICHTIGE HINWEISE

- Rauchwarnmelder erkennen Rauch, deshalb wird beim Testen mit einem Feuerzeug kein Alarm ausgelöst.
- Rauchwarnmelder melden Rauch, nicht Hitze, Gas oder Feuer.
- Rauchwarnmelder benötigen Wartung.
- Setzen Sie keine Akkus ein.
- Malen Sie Rauchmelder nicht über.
- Decken Sie die Sirenenöffnung **(c)** vorn auf dem Gerät nicht ab.

MONTAGEORT

- Rauchwarnmelder müssen an der Decke montiert werden, mit einem Mindestabstand von 65 cm zu nächstliegenden Ecken oder Wänden.
- Beim Anbringen von Rauchwarnmeldern muss ein Mindestabstand von 30 cm zu elektrischen Verteilerkästen eingehalten werden.
- Installieren Sie wenigstens 2 Rauchwarnmelder, einen pro Etage und als zusätzlichen Schutz einen pro Raum.
- Rauchwarnmelder nicht in Räumen installieren, in denen stark geraucht oder gekocht wird oder in Räumen mit hoher Feuchtigkeit.
- Installieren Sie Rauchwarnmelder bevorzugt entlang der Fluchtwege für zusätzliche Sicherheit.
- Rauchwarnmelder nicht in Räumen installieren, in denen die Temperatur unter -5ºC fallen oder über 40ºC ansteigen kann.
- Achten Sie darauf, dass Rauchwarnmelder für Test- und Wartungszwecke einfach erreichbar sind.

INSTALLATION

- Installieren Sie die Montageplatte **(a)** am Montageort.
- Setzen Sie eine 9V Batterie ins Batteriefach **(f)** für den Rauchwarnmelder selbst **(3)** ein.
- Am Empfänger **(3)** drei 1.5 V AA Batterien (wie für Minitaschenlampen) in das größere Batteriefach **(g)** einsetzen. Vor dem Einsetzen der letzten AA Batterie zuerst die rote Kerbe und dann die Batterie nach unten drücken.
- Setzen Sie den Rauchwarnmelder mit den Öffnungen **(b)** auf die Clips **(h)** der Montageplatte **(a)** und drehen ihn an, biser einrastet **(4)**.
  Hinweis: Der Detektor kann ohne Batterien nicht auf der Montageplatte befestigt werden.

INSTALLATIONSTEST

- Prüfen Sie alle installierten Geräte durch Drücken der test Taste **(d)** für einige Sekunden **(5)**. Lösen Sie die Taste, sobald der Alarm ertönt. Nach ein paar Sekunden wird der Alarm automatisch abgeschalten. Jetzt können Sie sicher sein, dass das Gerät ordnungsgemäß funktioniert.
- Der Senderbetrieb basiert auf dem "Master-Slave" Prinzip. Bestimmen Sie jetzt den "Master" Alarm, alle anderen Alarme müssen als "Slaves" eingerichtet werden.
- Wir empfehlen, die Anmeldung mit allen Detektoren zusammen auf einem Tisch durchzuführen.
- Drücken Sie am "Master" mehrmals die LEARN Taste **(e)** bis die grüne Anzeige-LED leuchtet **(6)**.
- Drücken Sie an allen "Slaves" (mehrere Male) die LEARN Taste (e). Bei allen sollten rote Anzeige-LEDs aufleuchten.
- Die "Master" Testtaste **(d)** gedrückt halten, bevor die "Master"/"Slave" LEDs abschalten (+/- 20 Sek.) und alle "Slaves" ebenfalls eine Alarmsignal erzeugen.
- Führen Sie den Test gleich nach der Installation durch; drücken Sie die test Taste an 1 Alarm (egal ob "Master" oder "Slave"). Das Alarmsignal wird ertönen und die LEARN Anzeige- LED wird rot blinken. Alle anderen Geäte lösen den Alarm mit einer blinkenden grünen LEARN Anzeige- LED aus.

EINE GROSSE GRUPPE BILDEN

Wenn 20 Sekunden scheinbar zu kurz sind, um die erforderliche Anzahl der Geräte anzumelden, kann zuerst eine Gruppe gebildet werden. Diese Gruppe kann erweitert werden, indem zusätzliche Detektoren als "Slave" eingerichtet werden. Jetzt kann an jedem Gerät der bestehenden Gruppe die Testtaste gedrückt gehalten werden, bis alle anderen Detektoren reagieren und die zusätzlichen Detektoren zur Gruppe hinzugefügt werden.

EINZELNE GRUPPEN ERSTELLEN

In einem Gebäude können einzelne Gruppen erstellt werden. Zuerst muss der Speicher jedes Detektors gelöscht werden:

* Alle Batterien aus den Detektoren nehmen und nach 3 Minuten wieder einsetzen.
* Jeden Detektor als Slave einrichten. Wiederholt die LERN Taste drücken. (ROTE LED muss leuchten) und die TEST Taste drücken. Der Alarm wird nur an dieser Einheit ausgelöst.

Wenn nach dem Erstellen der ersten Gruppe (siehe Installationstest) eine weitere Gruppe erstellt werden soll, mindestens 5 Minuten warten und dann dasselbe Lernverfahren für die neue Gruppe durchführen. Wenn ein Detektor in der anderen Gruppe eingesetzt werden soll, kann dieser Detektor nur mit dem Master der zweiten Gruppe als Slave eingelernt werden. Nur **Slave Detektoren** können innerhalb der Gruppen getauscht werden.

Hinweis: Wenn in einer Gruppe Alarm ausgelöst wird, blinken in der anderen Gruppe als Anzeige die grünen LEDs, es ertönt jedoch kein Alarmsignal.

WARTUNGSTEST

- Testen Sie Ihren Rauchwarnmelder wenigstens einmal monatlich durch Drücken des Testknopfes **(d)**, alle Geräte geben Alarm.
- Saugen Sie Ihre Rauchwarnmelder wenigstens halbjährlich ab, um abgelagerten Staub und Schmutz zu entfernen.

GEBRAUCH

Der Alarmgeber ist mit einem Testschalter versehen. Drücken Sie diesen Schalter bis das Alarm-signal ertönt. Das Signal verstummt, sobald Sie den Schalter wieder loslassen. Testen Sie den Alarmgeber mindestens einmal pro Woche, und auch nach Wechseln der Batterie oder nach dem Saubermachen des Gehäuses mit einem Staubsauger. Der Alarmgeber muß regelmäßig mit dem Staubsauger gereinigt werden, um Staubpartikel zu entfernen um so einen optimalen Schutz zu erhalten. Das Gehäuse darf bei der Reinigung nicht geöffnet werden. Im Zweifelsfall eines Ursache Alarmes, ist es annehmbar das das Alarm verursacht wird durch wirkliche Brand und muss die Wohnung sofort räumt werden.

BATTERIEN

- Die Batterien haben eine Lebenserwartung von ca. einem Jahr.
- Die Anzeige der geringen Batteriekapazität erfolgt mit einem kurzen Warnsignal. Tauschen Sie alle Batterien eines Geräts gleichzeitig aus.

FEHLALARM

- Es können sich Fremdkörper auf dem optischen Sensor festgesetzt haben. Blasen Sie den Sensor aus (oder benutzen Sie Pressluft) und saugen Sie ihn anschließend regelmäßig vorsichtig mit einem Staubsauger aus.
- Montieren Sie den Melder nicht in unmittelbarer Nähe von Leuchtkörpern und/oder anderen elektronischen Geräten.
- Benutzen Sie Kohle-Zink oder Alkaline Batterien (Keine Akkus und Lithium-Batterien).

DOWNLOAD Leistungserklärung

Schritt 1: Gehen Sie auf service.smartwares.eu
Schritt 2: Gehen Sie auf 1. Suchen Handbücher und Support für Ihr Produkt
Schritt 3: Füllen Sie Artikelnummer : **FA22RF**
Schritt 4: Download DoP(Leistungserklärung)

DOWNLOAD Konformitätserklärung

Schritt 1: Gehen Sie auf service.smartwares.eu
Schritt 2: Gehen Sie auf 1. Suchen Handbücher und Support für Ihr Produkt
Schritt 3: Füllen Sie Artikelnummer : **FA22RF**
Schritt 4: Download DoC(Konformitätserklärung

Specifications

Batterie-Detektor / Sender	:	1x 9V 6F22 Pair Deer Lebenszeit 1Jahr, auswechselbar
Empfänger Batterien	:	3x 1,5V LR6/AA Pair Deer Lebenszeit 1Jahr, auswechselbar
Schallpegel	:	85dB
Frequenz	:	433,92 MHz
Betriebstemperatur	:	-5 ° C bis +40 ° C
Arbeitsabstand	:	bis zu 40m
Vernetzte Geräte	:	max 15 pro Gruppe
Montageart	:	Decke
Einbau in ein Wohnmobil	:	Nein
Individuelle Alarmanzeige	:	Ja
Alarm Prävention (Stille)	:	Nein
	:	Nur für den Innenbereich
	:	Bitte lesen Sie vor diese Anleitung vor dem Gebrauch und bewahren Sie sie sorgfältig auf für die zukünftige Verwendung und Wartung

Verwendungszweck: Brandschutz / Wesentliche Merkmale: Bestanden

- Nennbedingungen / Empfindlichkeit Aktivierung, Reaktionsverzögerung (Reaktionszeit) und Leistung unter Feuerzustand
- Betriebssicherheit
- Toleranz gegenüber Versorgungsspannung
- Dauerhaftigkeit der Betriebssicherheit, Reaktionsverzögerung, Temperaturbeständigkeit
- Dauerhaftigkeit der Betriebssicherheit, Vibrationsfestigkeit
- Dauerhaftigkeit der Betriebssicherheit, Feuchtigkeitsbeständigkeit
- Dauerhaftigkeit der Betriebssicherheit, Korrosionsbeständigkeit
- Dauerhaftigkeit der Betriebssicherheit, elektrische Stabilität

Produktgarantie

Dieses Produkt hat eine Werksgarantie nach der EU-Richtlinien. Die Garantie entnehmen Sie auf der Verpackung. Diese gilt ab dem Datum des Kaufs (Kaufbeleg ist zwingend erforderlich). Bewahren Sie die Quittung – Kaufbeleg gut auf. Im Falle von Problemen, wenden Sie sich bitte an den Markt, wo Sie das Produkt gekauft haben. Für weitere Produktinformationen kontaktieren Sie unsere Hotline oder besuchen Sie unsere Website: service.smartwares.eu

Entsorgung

Korrekte Entsorgung dieses Produkts (Elektromüll) (Anzuwenden in den Ländern der Europäischen Union und anderen euroäischen Ländern mit einem separaten Sammelsystem)

Die Kennzeichnung auf dem Produkt bzw. auf der dazugehörigen Literatur gibt an, dass es nach seiner Lebensdauer nicht zusammen mit dem normalen Haushaltsmüll entsorgt werden darf. Entsorgen Sie dieses Gerät bitte getrennt von anderen Abfällen, um der Umwelt bzw. Der menschlichen Gesundheit nicht durch unkontrollierte Müllbeseitigung zu schaden. Recyceln Sie das Gerät, um die nachhaltige Wiederverwertung von stofflichen Ressourcen zu fördern.Private Nutzer sollten den Händler, bei dem das Produkt gekauft wurde, oder die zuständigen Behörden kontaktieren, um in Erfahrung zu bringen, wie sie das Gerät auf umweltfreundliche Weise recyceln können.Gewerbliche Nutzer sollten sich an Ihren Lieferanten wenden und die Bedingungen des Verkaufsvertrags konsultieren. Dieses Produkt darf nicht zusammen mit anderem Gewerbemüll entsorgt werden.

* **Werfen Sie leere Batterien immer in die Batterie-Recycling Behälter.**
* **Wenn die Batterie ist eingebaut in das Gerät, öffnen Sie das Gerät m den Batterie zu entfernen.**

Wartung

Die Geräte sind wartungsfrei, also öffnen Sie sie bitte nicht. Ihre Garantie verfällt, wenn Sie die Geräte öffnen. Reinigen Sie die Geräte außen mit einem weichen und trockenen Tuch oder einer Bürste. Vor dem Reinigen ziehen Sie bitte alle Stromzuführungen ab. Verwenden Sie keine Reinigungsmittel, die Carbonsäure, Benzin, Alkohol oder ähnliches enthalten. Diese Mittel greifen die Oberfläche der Geräte an und die Ausdünstungen sind gesundheitsschädlich und explosiv. Verwenden Sie keine scharfkantigen Werkzeuge, Schraubenzieher, Drahtbürsten oder ähnliches, um die Geräte zu reinigen. **Warnung:** Schützen Sie den Batterie vor Feuer, zu viel Wärme und Sonnenschein.

Algemeine Sicherheit

* Stellen Sie sicher, dass alle elektrischen Anschlüsse sowie Kabelverbindungen an weitere Geräte den betreffenden Richtlinien entsprechen und sich gleichzeitig in Übereinstimmung mit der Bedienungsanleitung befinden.
* Achten Sie darauf, Steckdosen und Verlängerungskabel nicht zu überlasten, das kann zu Feuer oder Stromschlag führen.
* Sollten Ihnen irgendwelche Zweifel an Betrieb, Sicherheit oder Anschluss der Geräte aufkommen, dann wenden Sie sich bitte an einen Fachmann.
* Alle Teile vor Kindern geschützt aufbewahren.
* Bitte nicht in feuchter, sehr kalter oder heißer Umgebung aufbewahren, das kann zu Beschädigung der elektronischen Schaltkreise führen.
* Vermeiden Sie harte Stöße, das kann zu Beschädigung der elektronischenSchaltkreise führen.
* Ersetzen Sie beschädigte Stromkabel niemals selbst! Nehmen Sie die Geräte vom Netz und wenden sich an einen Fachbetrieb.
* Öffnen und Reparieren der Geräte ausschließlich durch autorisierten Fachbetrieb.
* Kabellose Systeme sind Störeinflüssen von kabellosen Telefonen, Mikrowellen sowie anderen elektronischen Geräten, die im 2,4GHz-Bereich arbeiten, ausgesetzt. Halten Sie einen MINDESTABSTAND VON WENIGSTENS 3 METERN während Installation und Betrieb ein.
* Halten Sie die Batterien außerhalb der Reichweite von Kindern. Batterien nicht schlucken. Wenn eine Zelle oder Batterie verschluckt wird, sofort einen Arzt hinzu.

FLAMINGO

FA22RF

NL Gebruikershandleiding
Draadloos koppelbare rookmelder

FR Mode d'emploi
Detecteur de fumee sans fil interconnecte

0832
FA22RF-001 CPR
17
Fire Safety EN14604:2005+AC:2008

smartwares Europe
Jules Verneweg 87
5015 BH Tilburg
The Netherlands
service.smartwares.eu

CUSTOMER SERVICE
NL : 0900-2088888 Lokaal tarief
BE : 070-233031 (NL) Lokaal tarief
: 0800-97570 (FR) Gratuit
FR : 0825 560 650 15ct/min
DE : +49 (0) 1805 010762
14Ct./Min. dt. Festnetz,
Mobil max. 42Ct./Min
UK: +44 (0) 345 230 1231
ES : +34 938427589

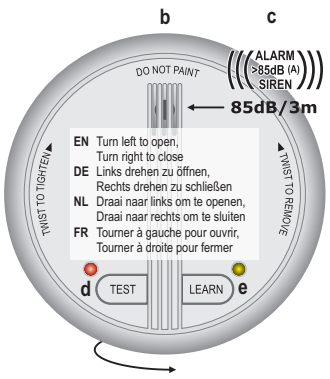

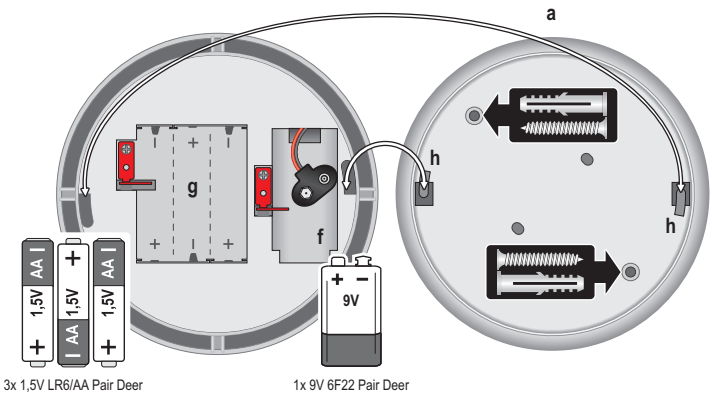

3x 1,5V LR6/AA Pair Deer

1x 9V 6F22 Pair Deer

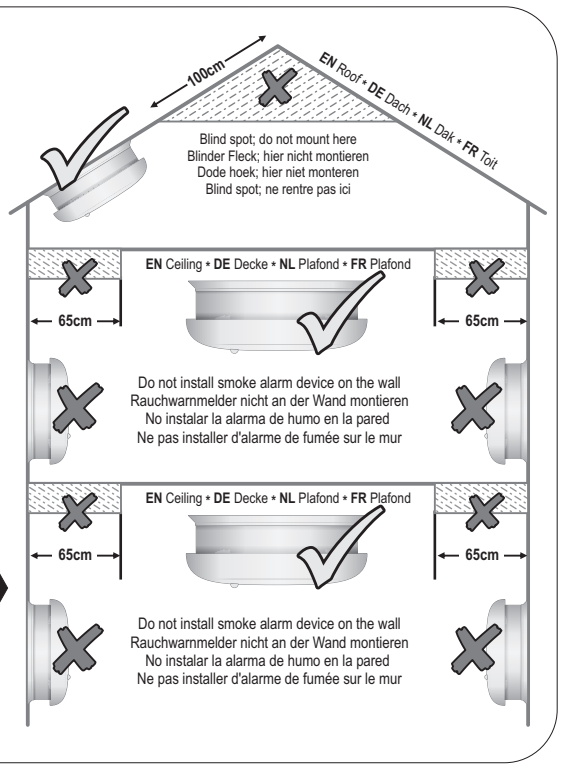

GROUND/ERDGESCHOSS/BEGANEGROND/Pr.ETAGE

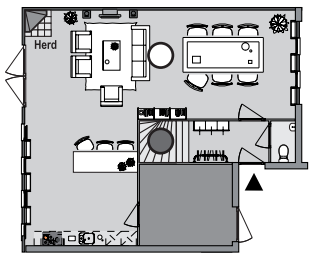

FLOOR/OBERGESCHOSS/VERDIEPING/Dx.ETAGE

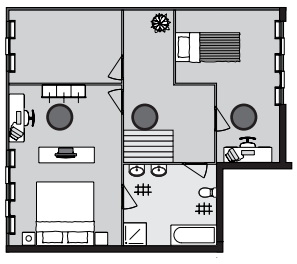

ATTIC/DACHGESCHOSS/ZOLDER/MANSARD

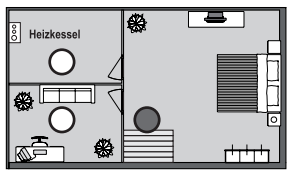

EN Positioning
DE Montageort
NL Plaatsbepaling
FR Positionnement

= Minimum

= Extra

NL

DRAADLOOS KOPPELBARE ROOKMELDER

De FA21RF is een optische rookmelder gecombineerd met een zender/ontvangst unit. Als er meerdere van deze rookmelders geïnstalleerd worden staan deze draadloos met elkaar in verbinding. Zodra ergens in de beveiligde ruimte rookontwikkeling wordt ontdekt worden automatisch **ALLE** geplaatste FA22RF rookmelders ingeschakeld. Met een standaard rookmelder kan het immers zo zijn dat u in de garage niets merkt van rookontwikkeling op de bovenverdieping. Deze situatie wordt met de FA22RF voorkomen.

Algemeen:

Detecteert rook onder het plafond via openingen in de onderkant van de detector. Door op de testknop te drukken is het functioneren van de detector te controleren. Het testen met behulp van rook is daarom niet aan te raden of vereist. LED-indicator: De LED zal ongeveer iedere 30 seconden kort oplichten, dit is de meetcyclus. Wanneer de LED snel knippert, dan is rook gedetecteerd en zal in de meeste gevallen een alarm volgen.

BELANGRIJK

- Rookdetectors detecteren rook, dus zal bij het testen met een aansteker het alarm niet afgaan.
- Rookmelder controleert lucht op aanwezigheid van rook, en geen hitte, gas of vuur.
- Rookmelder dient onderhouden te worden.
- Gebruik geen oplaadbare batterijen.
- Een rookmelder mag niet geschilderd worden.
- Sirene openingen **(c)** aan de voorzijde niet afdekken.

PLAATSBEPALING

- Rookdetectors dienen ten minste 65 cm vanaf de dichtstbijzijnde hoek, tegen het plafond te worden gemonteerd.
- Plaats geen rookdetectors binnen 30 cm vanaf een elektrische verdeelkast.
- Plaats minimaal 2 rookmelders, 1 op iedere verdieping, en voor extra beveiliging in elke ruimte.
- Hang rookmelders niet in ruimtes waar gerookt/gekookt wordt, of met veel vocht.
- Hang rookmelders bij voorkeur op in de vluchtweg, zodat deze bewaakt wordt.
- Hang rookmelders niet in ruimtes waar de temperatuur onder -5 en boven 40 graden Celsius kan worden.
- Zorg dat de rookmelder op een goed bereikbare plaats hangt i.v.m. test en onderhoud.

MONTAGE VAN DE MELDER

- Plaats de montageplaat **(a)** op de gewenste plaats.
- Plaats een 9V batterij in de kleine batterijruimte **(f)** voor de werking van de melder zelf.
- Installeer drie 1,5 V penlite type AA-batterijen in het grotere batterijcompartiment **(g)** voor de zendontvanger. Voordat u de laatste AA-batterij installeert, duw eerst de rode inkeping naar beneden en dan de batterij.
- Plaats de openingen van de detectie-eenheid **(b)** op de nokjes **(h)** van de montageplaat **(a)** en klik deze draaiend vast.
  Opmerking: het is niet mogelijk om de detector zonder batterijen op de bevestigingsplaat te monteren.

WERKING/INSTALLATIE

- Controleer elk geplaatst apparaat door enkele seconden op de testknop **(d)** te drukken. Als het alarm hoorbaar is de knop loslaten. Het geluid stopt na enkele seconden automatisch. U weet nu dat het apparaat normaal functioneert.
- De werking van de zender berust op het "master en slave" principe. Bepaal nu welke melder "master" is, alle overige melders dienen dan als "slaves" ingesteld te worden.
- Wij adviseren het aanmelden uit te voeren met alle melders bij elkaar op een tafel.
- Druk een aantal keer bij de "master" op de LEARN knop **(e)** tot de indicatie led groen oplicht.
- Druk een (aantal) keer bij alle "slaves" de LEARN knop (e) in. Deze moeten allemaal rood oplichten.
- Houd nu voor dat de "master"/"slave" leds doven(+/- 20sec) bij de "master" de testknop **(d)** ingedrukt tot alle "slaves" ook een alarm signaal geven.
- Direct na installatie de test uitvoeren, druk op 1 melder de testknop in (het maakt niet uit of dit de "master" of een "slave" is). Het alarm signaal klinkt en de LEARN indicatie led flitst rood. Bij alle overige apparaten klinkt het signaal en flitst de LEARN indicatie led groen.

HET MAKEN VAN EEN GROTE GROEP

Als 20 seconden te kort blijkt om het door u gewenste aantal apparaten op elkaar aan te melden maak allereerst een groep. Deze groep kunt u uitbreiden door extramelder in te stellen als "slave", wanneer u nu bij een willekeurig apparaat uit de bestaande groep de testknop ingedrukt houdt tot alle andere melders reageren zullen de extra melders in de groep opgenomen worden.

AFZONDERLIJKE GROEPEN MAKEN

Het is mogelijk om in één gebouw afzonderlijke groepen te maken. Eerst moet u het geheugen van elke detector leegmaken:

* Verwijder alle batterijen uit de detectors en plaats ze na 3 minuten terug.
* Stel elke detector in als slave door herhaaldelijk op de "LEER"-toets te drukken (de RODE LED moet branden) en druk op de "TEST"-toets. Het alarm van alleen deze eenheid zal klinken.

Indien u na het maken van de eerste groep (zie Installatie Test), een tweede groep wilt maken, wacht ten minste 5 minuten en herhaal dan dezelfde leerprocedure voor de nieuwe groep. Als u besluit om een detector van de ene groep naar de andere te wijzigen, moet u deze detector met alleen de master uit de tweede groep, als slave te leren. U kunt alleen een **slaafdetector** van de ene naar de andere groep veranderen.

Opmerking: Indien een alarm in één groep optreedt, zal als indicatie de groene LED's in de andere groep knipperen, maar zal er geen alarm klinken.

TEST/ONDERHOUD

- Minimaal 1x per maand de rookmelders testen door op de testknop **(d)** te drukken, alle melders moeten alarm geven.
- Minimaal 2x per jaar met een stofzuiger de melder schoonmaken, door eenvoudig stof rond de melder weg te zuigen.

GEBRUIK

Het alarm is voorzien van een testknop. Druk deze in totdat het alarmsignaal klinkt. Het signaal stopt weer als de knop losgelaten wordt. Test het alarm minimaal eens per maand, en zeker na het vervangen van de batterij of na het schoonmaken m.b.v. een stofzuiger. Het alarm moet regelmatig gestofzuigd worden om stofdeeltjes te verwijderen en zo een optimale bescherming te verkrijgen. De behuizing mag tijdens het reinigen niet geopend worden. Als er enige twijfel bestaat over de oorzaak van een alarm, dan mag aangenomen worden dat het alarm wordt veroorzaakt door echte brand en moet de woning onmiddellijk ontruimd worden

BATTERIJEN

- De batterijen hebben een levensduur van ca 1 jaar.
- Als de batterijen te zwak worden klinkt bij de betreffende melder kortstondig het geluidssignaal. Vervang dan alle batterijen in de betreffende melder .

VALS ALARM:

- Mogelijk zijn er wat stofdeeltjes in de optische sensor gekomen. Blaas (met de mond of perslucht) de sensor flink door en zuig deze vervolgens uit met een stofzuiger.
- Plaats de unit nooit dichtbij lichtpunten en/of andere elektronische apparatuur.
- Gebruik een goede kwaliteit batterij (Gebruik geen oplaadbare batterijen).

DOWNLOAD Verklaring van de Prestaties

Stap 1: Ga naar service.smartwares.eu
Stap 2: Ga naar 1. Zoek handleidingen en ondersteuning voor uw product
Stap 3: Vul artikelnummer: **FA22RF**
Stap 4: Download DoP (Verklaring van de Prestaties)

DOWNLOAD Conformiteitsverklaring

Stap 1: Ga naar service.smartwares.eu
Stap 2: Ga naar 1. Zoek handleidingen en ondersteuning voor uw product
Stap 3: Vul artikelnummer: **FA22RF**
Step 4: Download DoC (Conformiteitsverklaring)

Specifications

Batterij detector/zender	: 1x 9V 6F22 Pair Deer
	: Levensduur 1 jaar, vervangbaar
Batterijen ontvanger	: 3x 1,5V LR6 / AA Pair Deer
	: Levensduur 1 jaar, vervangbaar
Geluidsniveau	: 85dB
Frequentie	: 433,92 MHz
Werktemperatuur	: -5ºC tot + 40ºC
Werken op afstand	: tot 40m
Interlinked apparaten	: Max 15 per groep
Montagetype	: Plafond
Installatie in een camper (LAV)	: Nee
Individuele alarm indicator	: Ja
Alarm preventie (hush)	: Nee
	: Alleen voor gebruik binnenshuis
	: Lees handleiding voor gebruik, en bewaar deze dan zorgvuldig voor toekomstig gebruik en onderhoud

Beoogd gebruik: Brandveiligheid / Essentiële kenmerken: Geslaagd

- Nominale activering voorwaarden / gevoeligheid, Responsevertraging (Responstijd) en prestaties bij brand
- Operationele betrouwbaarheid
- Tolerantie voor voedingsspanning
- Duurzaamheid van bedrijfszekerheid en responsevertraging, temperatuursbestendigheid
- Duurzaamheid van bedrijfszekerheid, bestand tegen trillingen
- Duurzaamheid van bedrijfszekerheid, vochtbestendigheid
- Duurzaamheid van bedrijfszekerheid, corrosiebestendigheid
- Duurzaamheid van bedrijfszekerheid, elektrische stabiliteit

Product guarantie

Dit product heeft een fabrieks garantie volgens de EU richtlijnen. De Garantie termijn duurt het aantal jaren zoals is aangegeven op de verpakking, starten op de aankoop-datum. Bewaar de kassabon – bewijs van aankoop is nodig om aanspraak te kunnen maken op de garantie. In geval van problemen kunt u contact opnemen met de winkel waar u het product heeft gekocht. Voor verdere product informatie kunt u bellen met onze Hotline of bezoek onze website: service.smartwares.eu

Verwijdering

Correcte verwijdering van dit product
(elektrische & elektronische afvalapparatuur)

Dit merkteken op het product of het bijbehorende informatiemateriaal duidt erop dat het niet met ander huishoudelijk afval verwijderd moet worden aan het einde van zijn gebruiksduur. Om mogelijke schade aan het milieu of de menselijke gezondheid door ongecontroleerde afvalverwijdering te voorkomen, moet u dit product van andere soorten afval scheiden en op een verantwoorde manier recyclen, zodat het duurzame hergebruik van materiaalbronnen wordt bevorderd. Huishoudelijke gebruikers moeten contact opnemen met de winkel waar ze dit product hebben gekocht of met de gemeente waar ze wonen om te vernemen waar en hoe ze dit product milieuvriendelijk kunnen laten recyclen. Zakelijke gebruikers moeten contact opnemen met hun leverancier en de algemene voorwaarden van de koopovereenkomsten nalezen. Dit product moet niet worden gemengd met ander bedrijfsafval voor verwijdering.

*** Lever lege batterijen altijd in bij een van de daarvoor bestemde inzamelpunten.**
*** Als de batterij is ingebouwd in het product, open het en verwijder de batterij.**

Onderhoud

De toestellen zijn onderhoudsvrij, dus maak ze niet open. De garantie vervalt als je het apparaat opent. Reinig enkel de buitenkant van de toestellen met een zachte, droge doek of borstel. Vóór u ze reinigt, haal de toestellen uit alle spanningsbronnen. Gebruik geen carboxylisch schoonmaakmiddelen of benzine, alcohol of gelijkaardige producten. Deze werken agressief op het oppervlak van de toestellen. Bovendien zijn de dampen gevaarlijk voor je gezondheid en ontbrandbaar. Gebruik geen scherpe instrumenten, schroevendraaiers, metalen borstels of gelijkaardige dingen om te reinigen. **Waarschuwing:** Bescherm batterijen tegen vuur, hitte en zon.

Algemene veiligheid

* Alle elektrische verbindingen en verbindingskabels moeten voldoen aan de juiste regels en overeenkomen met de bedieningsinstructies.
* Overbelast de elektrische stopcontacten of verlengsnoeren niet; dit kan anders leiden tot brand of elektrische schok.
* Neem contact op met een expert in geval je twijfels hebt over de bedieningswijze, de veiligheid of de aansluiting van de apparaten.
* Hou alle delen uit het bereik van kinderen.
* Zet dit voorwerp niet op natte, erg koude of warme plaatsen; dit kan de elektronische circuitborden beschadigen.
* Vermijd vallen of schokken; dit kan de elektronische borden beschadigen.
* Vervang beschadigde stroomkabels nooit zelf! In dit geval verwijder ze uit het net en breng de toestellen naar de winkel.
* Herstellingen of openen van dit voorwerp mag enkel gebeuren door een erkende hersteller.
* Draadloze systemen kunnen gestoord worden door draadloze telefoons, microgolfovens en andere draadloze toestellen die werken op het bereik van 2,4GHz. Hou het systeem MINSTENS op 3m afstand van de toestellen tijdens installatie en bediening.
* Houd batterijen buiten het bereik van kinderen. Batterijen niet inslikken. Als een cel of batterij is ingeslikt, onmiddellijk een arts raadplegen.

FR

DETECTEUR DE FUMEE SANS FIL INTERCONNECTE

Le FA21RF est un détecteur de fumée optique, qui est combiné avec un émetteur-récepteur. Avec une installation de plus d'un détecteur de fumée, la communication se fait sans fil. En cas d'émission de fumée dans une pièce protégée, TOUS les détecteurs de fumée FA22RF installés sont activés. Un détecteur de fumée standard qui sonne dans le salon ne sera pas toujours entendu depuis le garage. Cette situation change avec le FA22RF.

Général

Détecte la fume au niveau du plafond grâce à des ouvertures situées à la base du détecteur. Appuyer sur le bouton de test va permettre de vérifier le bon fonctionnement du détecteur. Tester l'équipement à l'aide d'une fumée quelconque n'est ni recommandé, ni nécessaire. Une DEL clignote, toutes les 30 secondes, ce qui correspond à la fréquence de mesure. Lorsque la DEL clignote rapidement, cela signifie que de la fumée a été détectée et dans la plupart des cas, que l'alarme va se déclencher.

IMPORTANT

- Les détecteurs de fumée sont conçus pour détecter de la fumée : un test effectué avec un briquet ne déclenchera pas l'alarme.
- Les détecteurs de fumée cherchent dans l'air une présence de fumée, pas la chaleur, ni le gaz ou le feu.
- Les détecteurs de fumée nécessitent un entretien.
- N'installez pas de piles rechargeables.
- Les détecteurs de fumée ne doivent pas être peints.
- Ne couvrez pas l'ouverture de la sirène (c) sur le devant de l'appareil.

POSITIONNEMENT

- Les détecteurs de fumée doivent être montés au plafond, à une distance minimale de 65 cm d'un coin ou du mur le plus proche.
- Ne pas installer de détecteur de fumée à moins de 30 cm d'un boîtier électrique.
- Installez au moins 2 détecteurs de fumée, un par étage, et pour une protection supplémentaire, un par chambre.
- Ne placez pas de détecteurs de fumée dans des pièces où vous fumez, cuisinez ou très humides.
- Placez les détecteurs de fumée de préférence le long de la voie de sortie pour une protection supplémentaire.
- Ne placez pas les détecteurs de fumée dans des pièces avec des températures pouvant aller au dessous de -5°C ou au dessus de 40°C.
- Faîtes bien attention à ce que les détecteurs de fumée soient faciles d'accès pour les tester et les entretenir.

INSTALLATION

- Installez la plaque de montage (a) dans la position désirée.
- Installez une pile de 9V dans le compartiment à pile (f) pour le détecteur de fumée lui-même.
- Installer trois piles cylindriques de type AA, 1,5V, dans le compartiment à piles le plus grand (g) pour le système émetteur/récepteur. Avant d'insérer la dernière pile AA, appuyer d'abord sur le bouton rouge, puis engager la pile.
- Installez le détecteur de fumée avec ses ouvertures (b) sur les clips (h) de la plaque de montage (a) et mettez les en place en tournant.
  Remarque: il n'est pas possible de monter le détecteur sur la plaque de montage s'il n'a pas été équipé de piles.

TEST D'INSTALLATION

- Vérifiez chaque appareil installé en appuyant sur le bouton test (d) pendant quelques secondes. Relâchez le bouton lorsque l'alarme retentit. L'alarme s'arrêtera automatiquement après quelques secondes. Vous savez à présent que l'appareil fonctionne correctement.
- Le fonctionnement de l'émetteur-récepteur est basé sur le principe "maître et esclave". Déterminez à présent quelle alarme est "maître", toutes les autres "devront être esclaves".
- Nous recommandons d'effectuer la connexion avec tous les détecteurs ensemble sur une table.
- Appuyez plusieurs fois sur le bouton LEARN (e) du "maître" jusqu'à ce que la diode verte s'allume.
- Appuyez (plusieurs fois) sur le bouton LEARN (e) de tous les "esclaves". Ceux-ci auront tous une diode indicatrice rouge.
- Maintenez enfoncé le bouton **(d)** de test "maître" avant que les LED "maître"/"esclave" ne s'éteignent (+/- 20s) et jusqu'à ce que "esclaves" génère également un signal d'alarme.
- Effectuez le test immédiatement après l'installation; appuyez sur le bouton test d'une alarme (sans faire attention si elle est "maître" ou "esclave"). Le signal d'alarme retentira et la diode indicatrice LEARN clignotera en rouge. L'alarme de tous les autres appareils retentira avec la diode indicatrice LEARN clignotant en vert.

CRÉER UN GRAND GROUPE

Si 20 secondes semblent trop courtes pour connecter le nombre nécessaire d'appareils, vous pouvez créer un groupe au préalable. Vous pouvez étendre ce groupe en paramétrant des détecteurs supplémentaires en mode « esclave ». Vous pouvez maintenant appuyer longuement sur le bouton de test de n'importe quel appareil du groupe actuel jusqu'à ce que tous les autres détecteurs réagissent à cet ajout de détecteurs supplémentaires au groupe.

CREER DES GROUPES DISTINCTS

Il est possible de créer des groupes distincts de détecteurs dans un même bâtiment. Il faut d'abord effacer la mémoire de chacun des détecteurs:

* Sortir toutes les piles de tous les détecteurs et réinsérer celles-ci au bout de 3 minutes.
* Régler chaque détecteur sur « esclave », appuyer plusieurs fois sur le bouton LEARN. La DEL rouge doit être allumée, puis appuyer sur le bouton TEST. L'alarme va retentir seulement sur cet équipement.

Après avoir créé le premier groupe (cf. paragraphe Test d'Installation), si vous désirez créer un second groupe, il faut attendre au moins 5 minutes. Puis il faut répéter la même procédure d'apprentissage pour le nouveau groupe. Si un détecteur doit être changé de groupe, il faut régler ce détecteur sur « esclave » dépendant du maître du second groupe. Il n'est possible de changer qu'un détecteur esclave d'un groupe à l'autre.

Remarque: Si une alarme retentit dans un groupe, les DEL vertes des détecteurs de l'autre groupe vont clignoter, mais aucune alarme ne ne retentira (dans le second groupe).

TEST/ENTRETIEN

- Testez vos détecteurs de fumée au moins une fois par mois en pressant sur le bouton de test **(d)**, l'alarme de tous les appareils doit sonner.
- Nettoyez vos détecteurs de fumée au moins deux fois par an pour retirer la poussière et la saleté.

EMPLOI

Le détecteur de fumée est équipé d'un bouton test. Une simple pression du doigt sur ce bouton doit faire retentir l'alarme après quelques instants. Relâchez la pression dès que l'alarme a retenti. Il est conseillé de tester détecteur de fumée une fois par semaine afin de s'assurer de son bon fonctionnement, en particulier après le remplacement de la pile ou le nettoyage à l'aspirateur. Passez régulièrement l'alarme à l'aspirateur afin d'éliminer les particules de poussière et garantir ainsi une protection maximale. N'ouvrez pas le boîtier pendant l'aspiration. Même en cas de doute sur la cause d'une alarme, les habitants doivent évacuer immédiatement. Cela peut être un vrai feu.

PILES

- Les piles ont une durée de vie d'approximativement un an.
- Un court signal d'alarme indiquera que la puissance des piles faiblit. Changez toutes les piles de chaque appareil en même temps.

FAUSSE ALARME

- Il se peut que des particules aient pénétré le capteur optique. Soufflez sur le capteur (ou utilisez de l'air comprimé) et un aspirateur pour le maintenir propre.
- Ne pas placer le détecteur à proximité de projecteurs et/ou d'appareils électriques.
- Utilisez des piles de haute qualité (Ne pas utiliser de batteries rechargeables).

TÉLÉCHARGER Déclaration Performance

Étape 1: Allez à service.smartwares.eu
Étape 2: Aller à 1. manuels et support Trouver pour votre produit
Étape 3: Entrez le numéro de produit: **FA22RF**
Étape 4: Télécharger DoP(Déclaration Performance)

TÉLÉCHARGER Déclaration de Conformité

Etape 1: Allez à service.smartwares.eu
Étape 2: Aller à 1. manuels et support Trouver pour votre produit
Étape 3: Entrez le numéro de produit: **FA22RF**
Étape 4: Télécharger DoC (Déclaration de Conformité)

Specifications

Batterie de détecteur/émetteur	: 1x 9V 6F22 Paire de Deer
	: La vie 1 an, remplaçable
Batteries Récepteur	: 3x 1.5V LR6 / AA Paire de Deer
	: La vie 1 an, remplaçable
Signal d'alarme	: 85dB
Fréquence	: 433,92 MHz
Température de fonctionnement	: -5 ° C à + 40 ° C
Distance de travail	: jusqu'à 40m
Dispositifs liés Inter	: Maximum 15 par groupe
Type de montage	: Plafond
Montage dans un camping-car	: Non
Indicateur d'alarme individuelle	: Oui
Prévention de l'alarme (de silence)	: Non
	: Pour une utilisation en intérieur
	: Veuillez lire le manuel avant toute utilisation et conservez le soigneusement pour l'utilisation et la maintenance ultérieures.

Utilisation: Sécurité incendie / Caractéristiques essentielles: Passé

- Les conditions d'activation nominale / délai de réponse de sensibilité (Réponse) et de la performance dans le feu
- Fiabilité opérationnelle
- Tolérance tension d'alimentation
- Durabilité de la fiabilité opérationnelle et le délai de réponse, résistance à la température
- Durabilité de la fiabilité opérationnelle, la résistance aux vibrations
- Durabilité de la fiabilité opérationnelle, résistance à l'humidité
- Durabilité de la sécurité opérationnelle, résistance à la corrosion
- Durabilité de la fiabilité opérationnelle, la stabilité électrique

Product guarantie

Ce produit est garanti par le constructeur selon les lois de l'Union Européenne. La durée de garantie est indiquée sur l'emballage, et débute à partir de la date d'achat. Conservez le ticket de caisse - la preuve d'achat sera exigée pour faire valoir la garantie. En cas de problèmes, merci de contacter le magasin dans lequel vous avez acheté le produit. Pour plus d'informations sur ce produit, vous pouvez contacter notre ligne d'assistance ou visiter notre site Web : service.smartwares.eu.

Éliminer

Comment éliminer ce produit (déchets d'équipements électriques et électroniques) (Applicable dans les pays de l'Union Européen et aux autres pays européens disposant de systémes de collecte sélective)

Ce symbole sur le produit ou sa documentation indique qu'il ne doit pas être éliminé en fin de vie avec les autres déchets ménagers. L'élimination incontrôlée des déchets pouvant porter préjudice à l'environnement ou à la santé humaine, veuillez le séparer des autres types de déchets et le recycler de façon responsable. Vous favoriserez ainsi la réutilisation durable des ressources matérielles. Les particuliers sont invités à contacter le distributeur leur ayant vendu le produit ou à se renseigner auprès de leur mairie pour savoir où et comment ils peuvent se débarrasser de ce produit afin qu'il soit recyclé en respectant l'environnement. Les entreprises sont invitées à contacter leurs fournisseurs et à consulter les conditions de leur contrat de vente. Ce produit ne doit pas être éliminé avec les autres déchets commerciaux.

*** Merci de jeter les piles vides dans les emplacements de recyclage prévus à cet effet.**
*** Si la pile est encastré à l'intérieur du produit, ouvrez le produit et retirez la pile.**

Maintenance

Les appareils sont en libre utilisation, ne jamais les ouvrir. La garantie n'est plus valide si les appareils sont ouverts. Ne nettoyer que l'extérieur des appareils avec un chiffon doux et sec ou une brosse. Avant de nettoyer, débrancher les appareils. Ne pas utiliser d'agents nettoyant à l'acide carboxylique ni d'essence, d'alcool ou autre produit de ce type. Ces produits attaquent la surface des appareils. Par ailleurs, les vapeurs sont dangereuses pour la santé et explosives. Ne pas utiliser d'ustensile à bout tranchant, de tournevis, de brosse métallique ou autre élément semblable pour le nettoyage. **ATTENTION:** protéger la batterie contre les rayons du soleils, les chaleurs élevées et les feux.

Sécurité générale

* Vérifier que toutes les connexions électriques et câbles sont conformes aux règlements afférents et aux instructions d'utilisation.
* Ne pas créer de surtension sur les prises électriques ou les rallonges, cela peut être cause de feu ou d'électrocution.
* Contacter un expert en cas de doute sur le mode d'utilisation, de sécurité ou la connexion des appareils.
* Placer hors de portée des enfants.
* Ne pas disposer dans un endroit humide, très froid ou très chaud, cela pourrait endommager le tableau de circuits électroniques.
* Eviter de faire tomber ou de cogner les appareils ; cela pourrait endommager le tableau de circuits électroniques
* Ne jamais remplacer soi-même des fils électriques endommagés! Si les fils électriques sont endommagés, les retirer du réseau et les apporter dans un magasinspécialisé.
* La réparation et l'ouverture des différents éléments ne peuvent être effectuées que par un magasin spécialisé.
* Les systèmes sans fil sont sujets aux interférences des téléphones sans fil, des micro-ondes, et autres appareils sans fil utilisant la fréquence 2.4GHz. Placer le système AU MOINS à 3 mètres de ces appareils au cours de l'installation et au moment de l'utiliser.
* Gardez les piles hors de la portée des enfants. Batteries pas avaler. Quand une pile ou batterie est avalé, appeler un médecin immédiatement.